modello	altezza X [cm]	peso [kg]	Art.
WC30CI	30+golfare	5,00	**5937 999 941**
WC50CI	50+golfare	6,42	**5937 999 942**

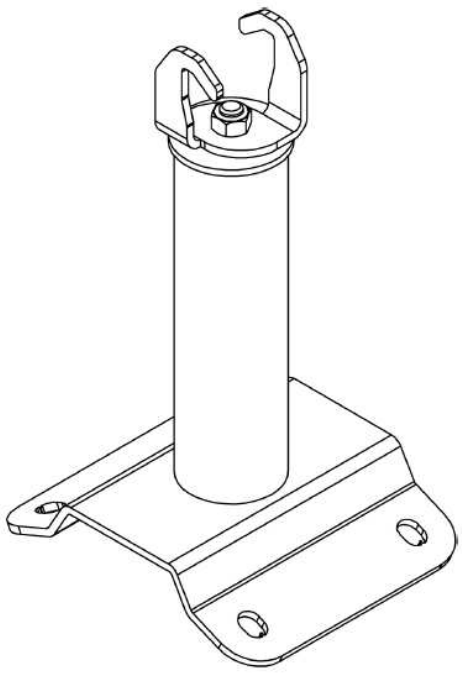

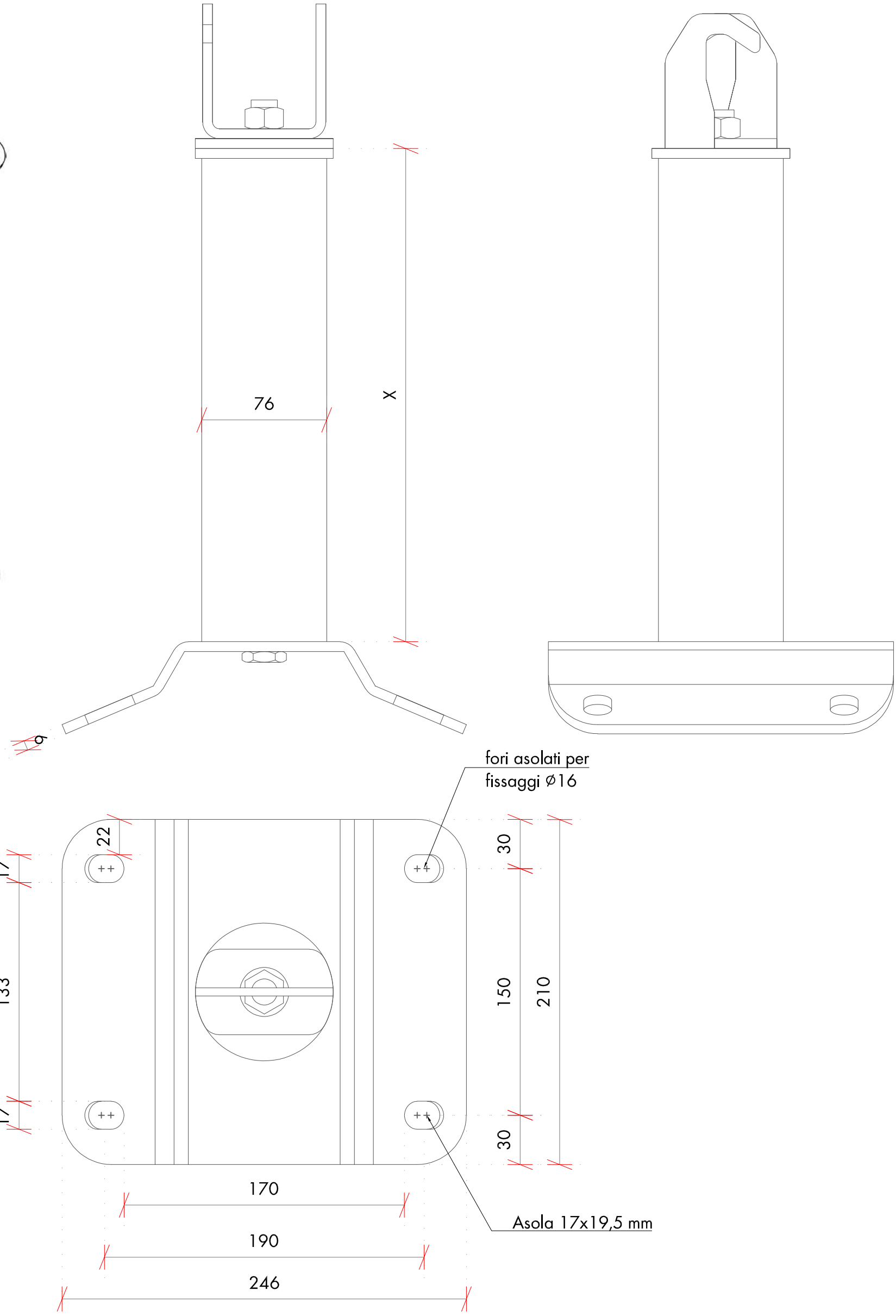

COMPONENTE	WCXXCI
MATERIALE	AISI 304 - INOX A2
n° OPERATORI	3
CERTIFICAZIONE PRODOTTO	UNI 11578:2015

WÜRTH

Attenzione: disegno non in scala.
Le misure sono da ritenersi indicative. La geometria del componente può subire variazioni. Per l'esecuzione di predisposizioni richiedere conferma delle misure a linea.vita@wuerth.it

VIETATA LA RIPRODUZIONE