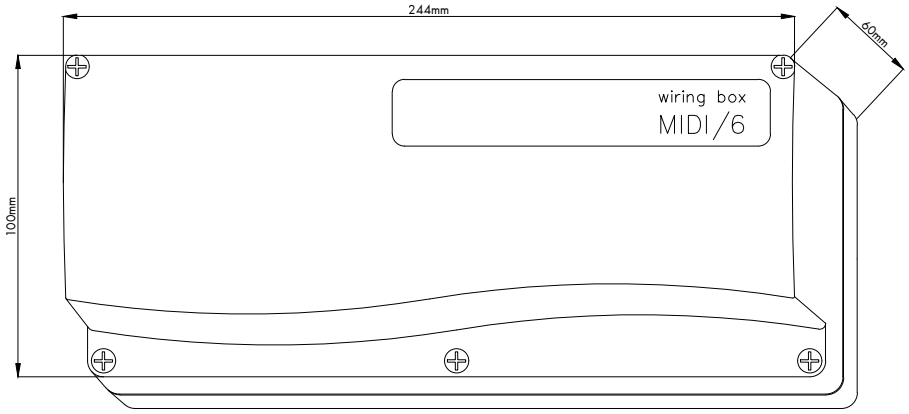

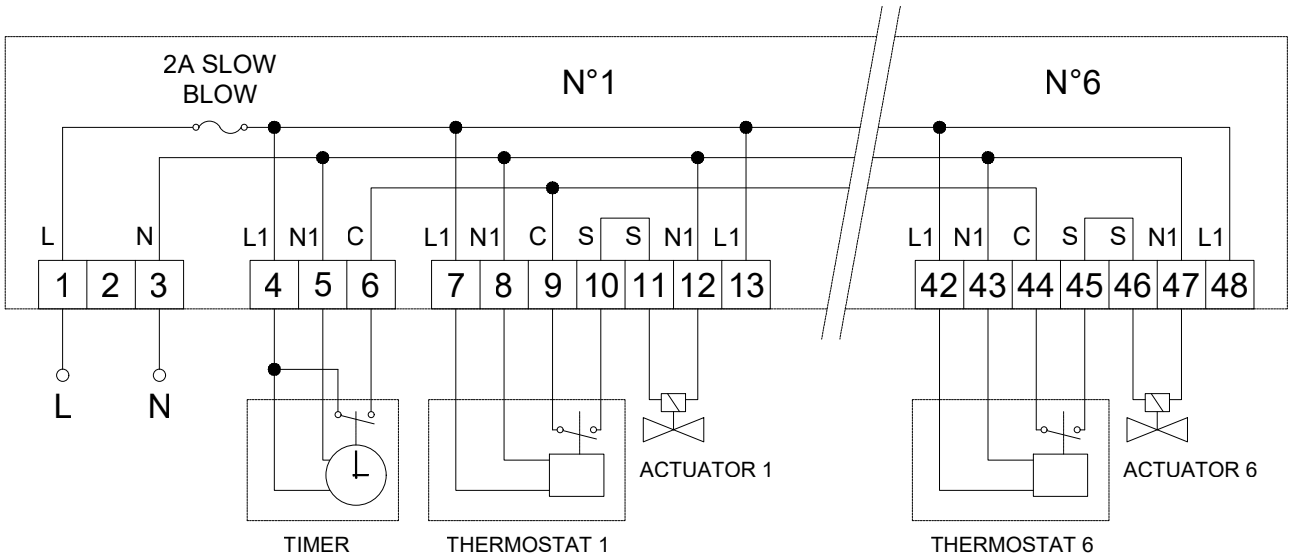

WÜRTH

DETTAGLIO PRODOTTO WÜRTH - RAP

PRODOTTO	MODULO RELE' A 6 CANALI	TAVOLA NR°.
CODICE ART.	0878 901 920	
SCALA	1:2	
LUOGO	EGNA (BZ)	
DATA	04/08/2022	

azienda certificata • zertifizierter Betrieb
ISO 9001 • ISO 45001 • ISO 14001

WÜRTH S.R.L.
VIA STAZIONE, 51
39044 EGNA (BZ)

Ufficio Tecnico :
Tel. +39 0471 828 700
ufficiotecnico@wuerth.it
www.wuerth.it

Info :
offertarap@wuerth.it